令和６年度　西濃地区中学生バレーボール春季大会　女子の部

令和6年5月11日(土)・12日(日)　　池田町総合体育館

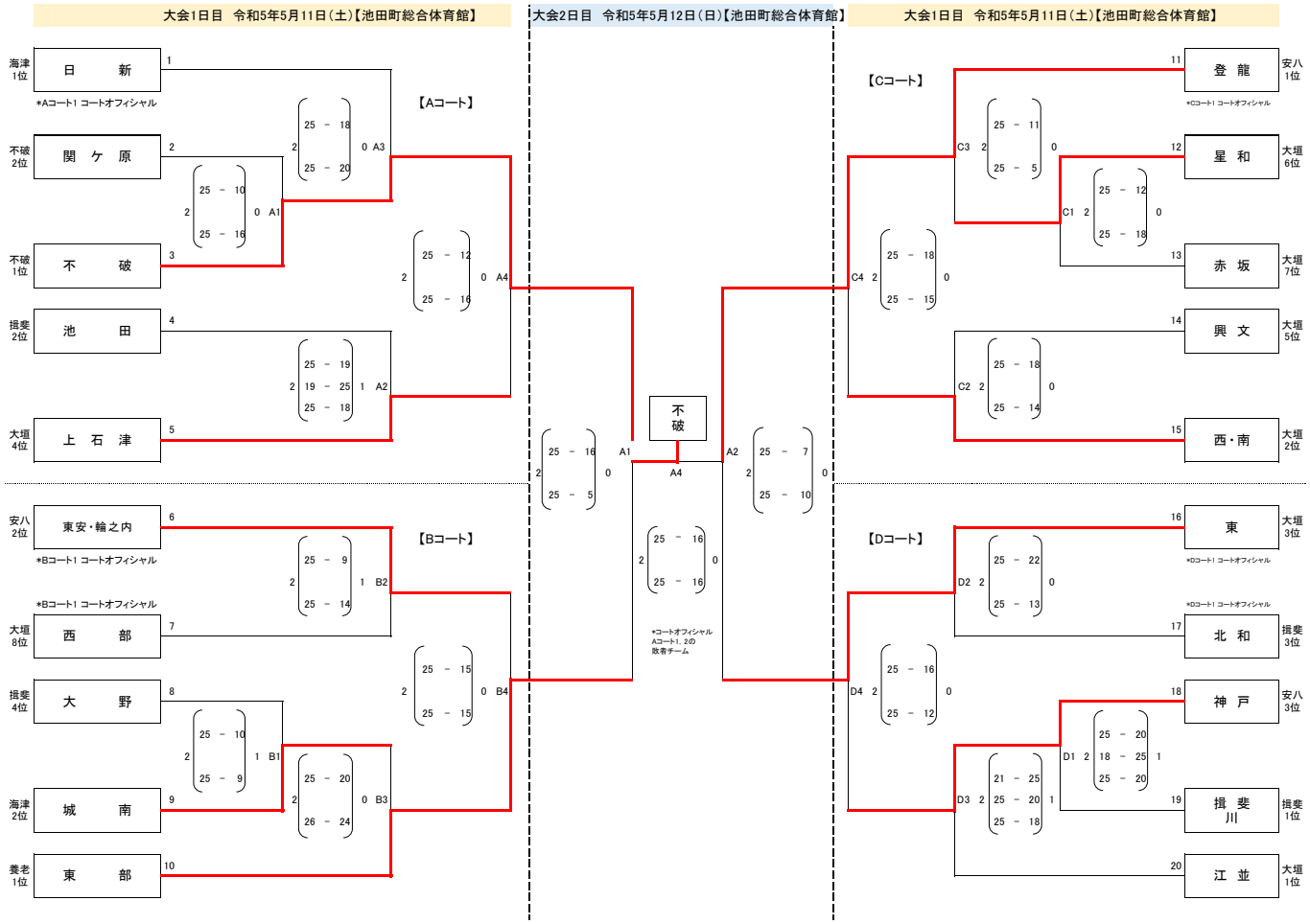

大会2日目　順位決定戦

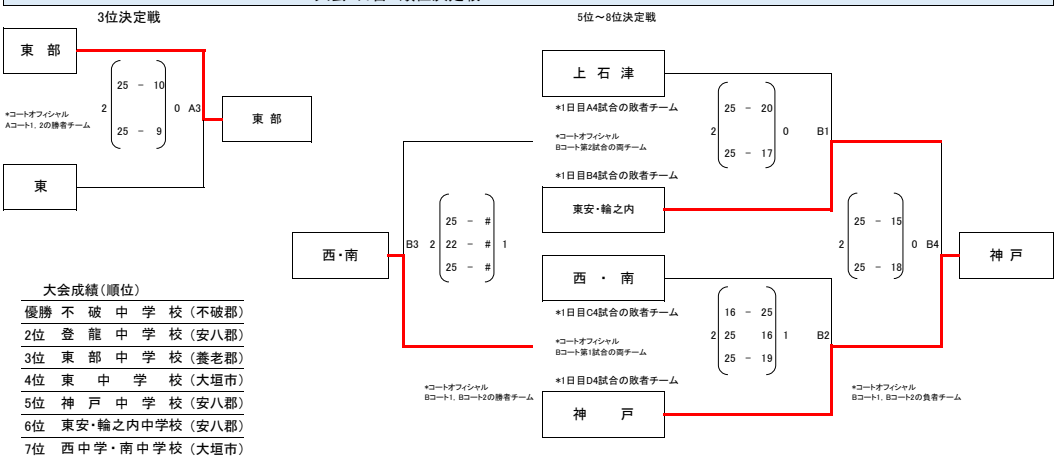

大会成績(順位)

優勝	不破中学校(不破郡)
2位	登龍中学校(安八郡)
3位	東部中学校(養老郡)
4位	東中学校(大垣市)
5位	神戸中学校(安八郡)
6位	東安・輪之内中学校(安八郡)
7位	西中学・南中学校(大垣市)
8位	上石津中学校(大垣市)